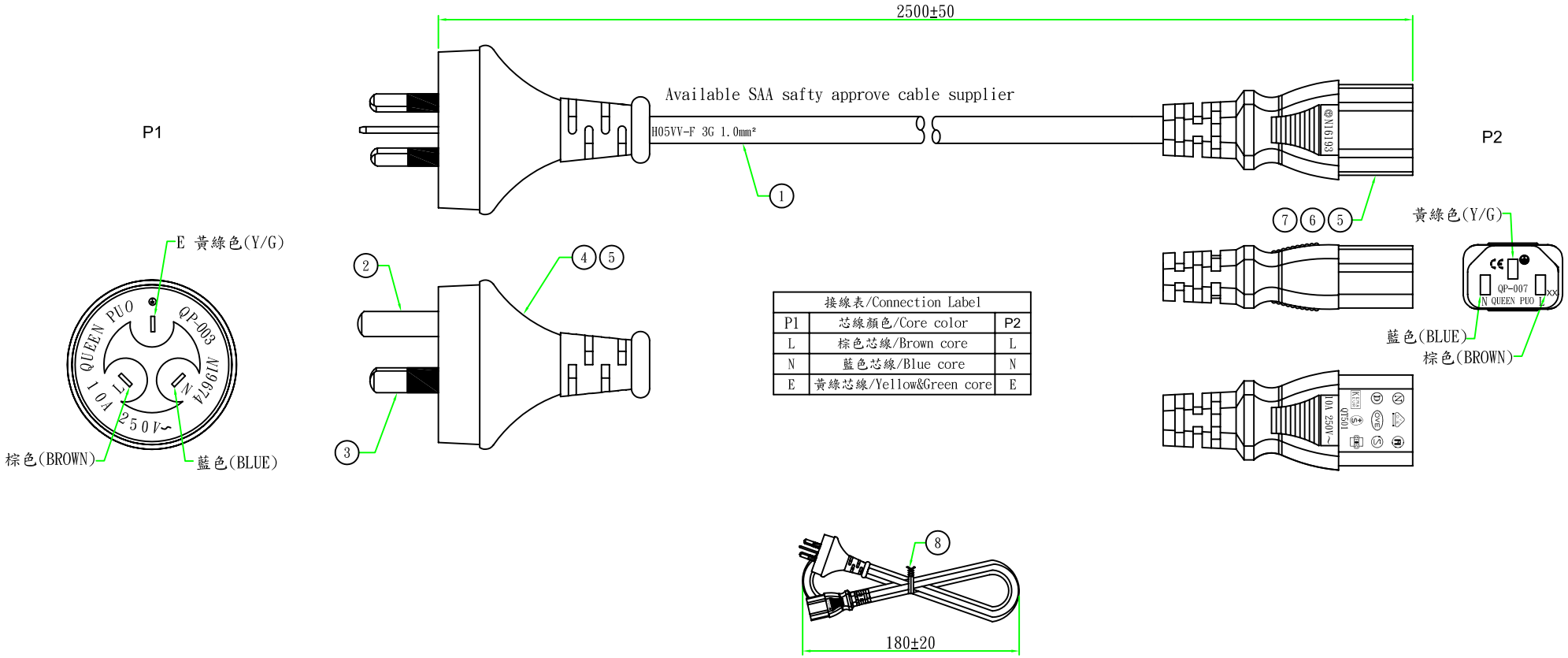

接線表/Connection Label		
P1	芯線顏色/Core color	P2
L	棕色芯線/Brown core	L
N	藍色芯線/Blue core	N
E	黃綠芯線/Yellow&Green core	E

Customer confirmation

date:

Bill of Material

No.	品 名	規 格 / 描 述	用 量
8	扎帶/Tie	白色(WHITE)PE有鐵芯紮帶,符合RoHS.	1PCS
7	內膜/Inner	尾叉內膜 WHITE	1PCS
6	端子/Terminal	2*4 尾叉端子	3PCS
5	膠 料/Plastic	45P-灰色(GREY) GY307低鉛低鎘PVC料	g
4	內 膜/Inner	澳式三叉內膜 WHITE	1PCS
3	端子/Terminal	SAA半絕緣端子	2PCS
2	端子/Terminal	SAA 8.25單片	1PCS
1	電源線/Cable	H05VV-F 3G 1.0mm² 外被灰色(GREY) GY307 L=2.5M	1PCS

版次	設變內容	擔當	設變日期

昆璞電線組(深圳)有限公司
QUEEN PUO ELECTRIC CO.LTD

Part Name: QP003+QP007 (1205131003)

H05VV-F 3G 1.0mm² 外被灰色(GREY) GY307 L=2.5M

核 準	審 核	繪 制	客戶編號	00125	單位	mm
		Hank 2012/07/10	客戶品號	CBNAUS10-2.5	視角	
			昆璞品號		比例	1:1