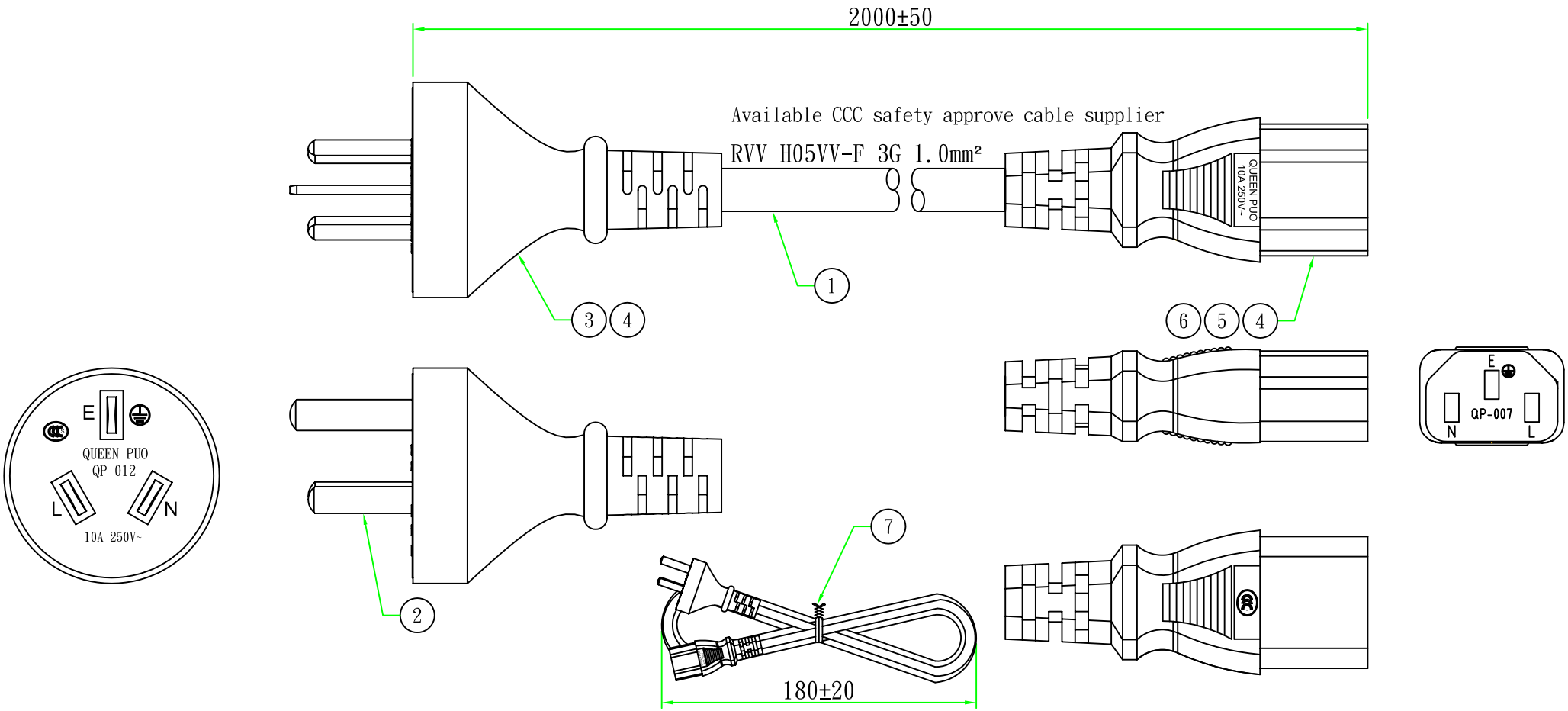

Customer confirmation

date:

Bill of Material

No.	品 名	規 格 / 描 述	用 量
7	扎帶/Tie	白色(WHITE)PE有鐵芯紮帶,符合RoHS.	1PCS
6	內膜/Inner	尾叉內膜 WHITE	1PCS
5	端子/Terminal	2*4 尾叉端子	3PCS
4	膠 料/Plastic	45P-WHITE低鉛低鎘PVC料	g
3	內膜/Inner	國標三PIN白色(WHITE)內模	1PCS
2	端子/Terminal	3C單片	3PCS
1	電源線/Cable	RVV H05VV-F 3G 1.0mm² 2M WHITE(CCC認證)	1PCS

版次	設變內容	擔當	設變日期
⚠	更新插頭刻字、插頭和尾插芯線不標示	Adolf	2018.11.06

昆璞電線組(深圳)有限公司
QUEEN PUO ELECTRIC CO.LTD

Part Name: QP012+QP007 (1407728012)
RVV H05VV-F 3G 1.0mm² 2M WHITE(CCC認證)

核 準	審 核	繪 制	客戶編號	00125	單位	mm
	Hank 2018/11/06	Adolf 2014.08.06	客戶品號	CBNCN10W-2	視角	
			昆璞品號	10100125012015	比例	1:1