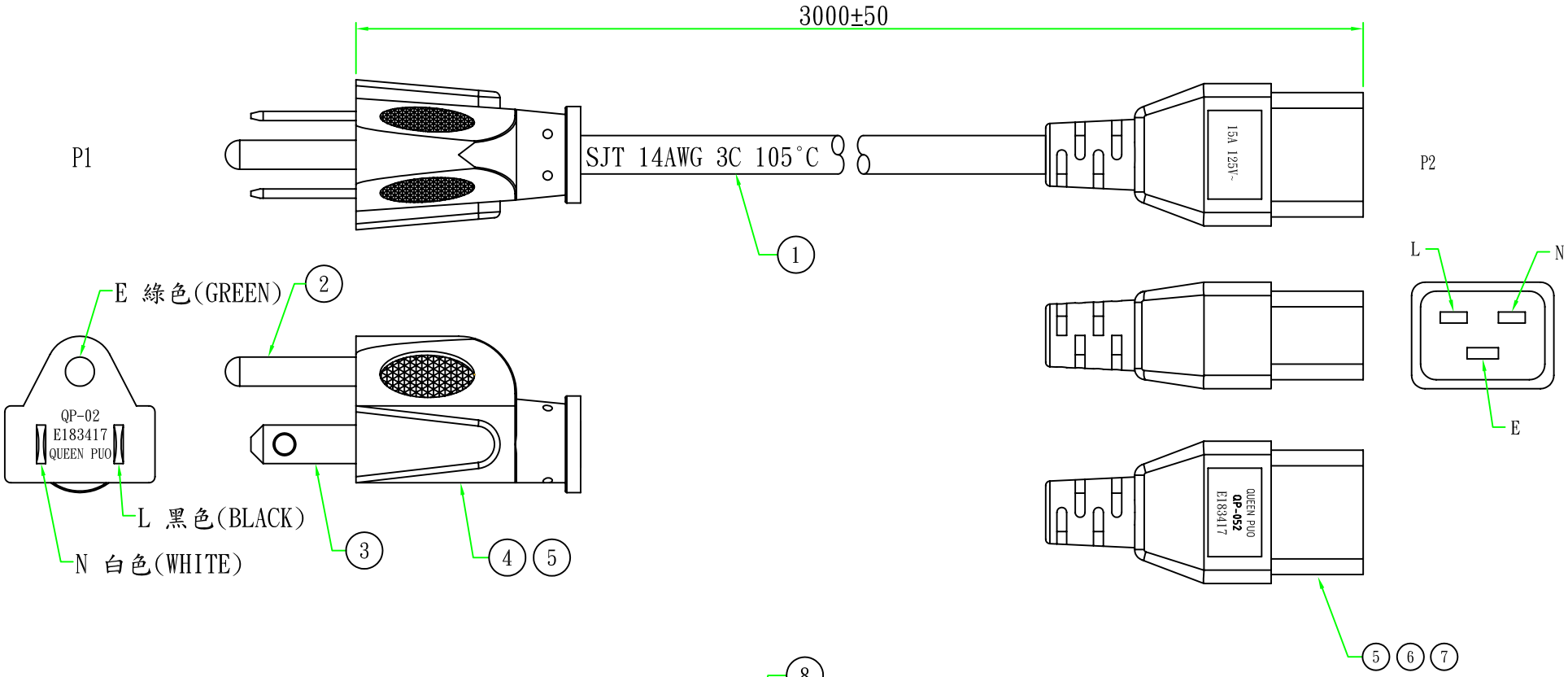

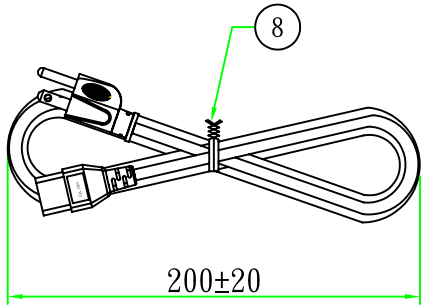

接線表/Connection Label		
P1	芯線顏色/Core color	P2
L	黑色芯線/Black core	L
N	白色芯線/White core	N
E	綠芯線/Green core	E

Customer confirmation

date:

Bill of Material

No.	品 名	規 格 / 描 述	用 量
8	扎帶/Tie	黑色(BLACK)PE有鐵芯紮帶,符合RoHS.	1PCS
7	內膜/Inner	母座內膜 BLACK	2PCS
6	端子/Terminal	2*5母座端子	3PCS
5	膠 料/Plastic	35P-BLACK低鉛低鍋PVC料	g
4	內 膜/Inner	美式三插白色(WHITE)內模	1PCS
3	端子/Terminal	8.25無極平頭單片(短腳)	2PCS
2	端子/Terminal	Ø4.75圓銅管	1PCS
1	電源線/Cable	SJT 14AWG 105°C 3C 外被黑色(BLACK) L=3M	1PCS

版次	設變內容	擔當	設變日期

昆璞電線組(深圳)有限公司
QUEEN PUO ELECTRIC CO.LTD

Part Name: QP-02(QP005)+QP052 (1103213005)
SJT 14AWG 105°C 3C 外被黑色(BLACK) L=3M

核 準	審 核	繪 制	客戶編號	00125	單位	mm
		Kevin 2011.05.23	客戶品號	NCUSA15AC19-3	視角	
			昆璞品號	10100125005027	比例	1:1