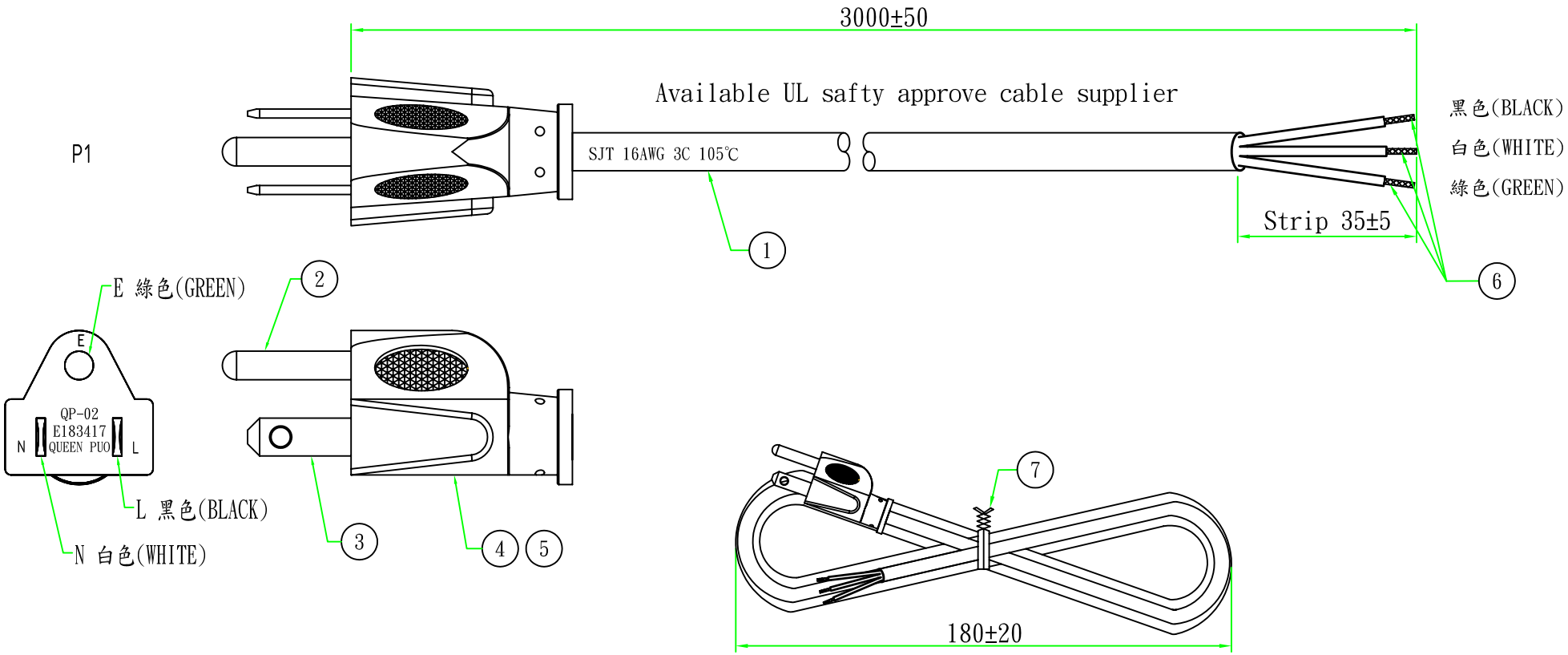

Customer confirmation

date:

Bill of Material

No.	品 名	規 格 / 描 述	用 量
7	扎帶/Tie	黑色(BLACK)PE有鐵芯紮帶,符合RoHS.	1PCS
6	端子/Terminal	6mm 包線端子 SPLICES	3PCS
5	膠 料/Plastic	35P-BLACK低鉛低鎘PVC料	g
4	內 膜/Inner	美式三插白色(WHITE)內模	1PCS
3	端子/Terminal	8.25無極平頭單片(短腳)	2PCS
2	端子/Terminal	Ø4.75圓銅管	1PCS
1	電源線/Cable	SJT 16AWG 3C 105℃ 3M BK	1PCS

版次	設變內容	擔當	設變日期

昆璞電線組(深圳)有限公司
QUEEN PUO ELECTRIC CO.LTD

Part Name: QP-02(QP005) (1205966005)
SJT 16AWG 3C 105℃ 3M BK

核 準	審 核	繪 制	客戶編號	00125	單位	mm
		Cyrus	客戶品號	NCUSCE16-3	視角	
		2013.02.22	昆璞品號	10100125005023	比例	1:1