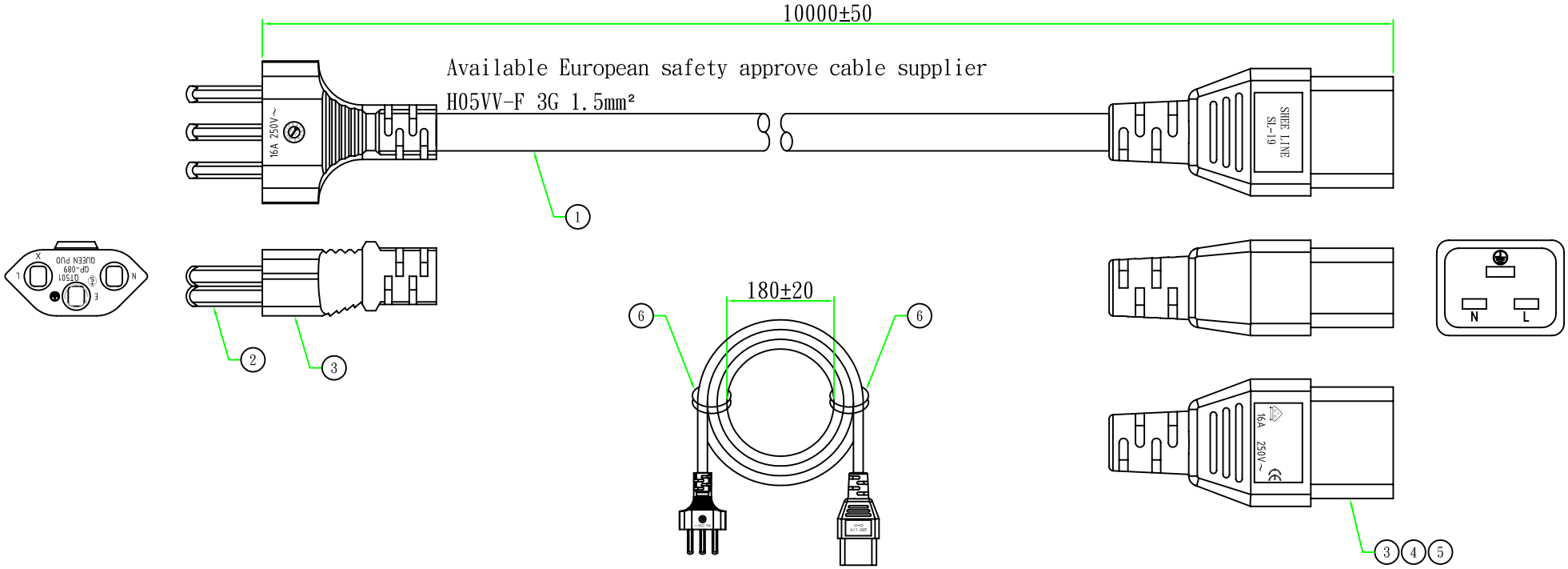

Customer confirmation

date:

Bill of Material

No.	品 名	規 格 / 描 述	用 量
6	扎帶/Tie	PE膜(PE Cover)	2PCS
5	內膜/Inner	母座內膜 WHITE	2PCS
4	端子/Terminal	2*5母座端子	3PCS
3	膠 料/Plastic	45P-BLUE低鉛低鎘PVC料	g
2	端子/Terminal	16A 瑞士三叉支架 BLACK	1PCS
1	電源線/Cable	H05VV-F 3G 1.5mm² 10M 藍(BLUE)	1PCS

版次	設變內容	擔當	設變日期

昆璞電線組(深圳)有限公司
QUEEN PUO ELECTRIC CO.LTD

Part Name: QP089+SL-19(VDE) (1710206089)
H05VV-F 3G 1.5mm² 10M 藍(BLUE)

核 準	審 核	繪 制	客戶編號	00125	單位	mm
	Larry 2017/07/14	Adolf 2017.07.14	客戶品號	T23C19BL-10	視角	
			昆璞品號	10100125089042	比例	1:1